SPECIFICATION APPLIED

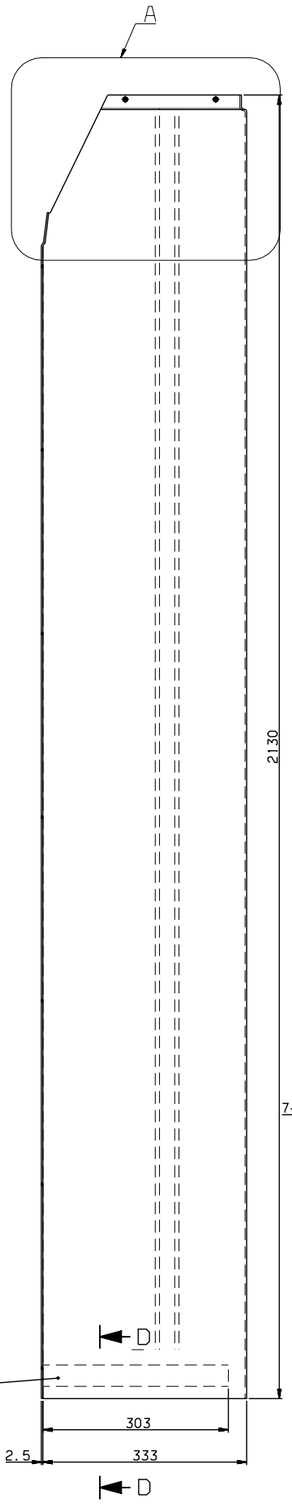

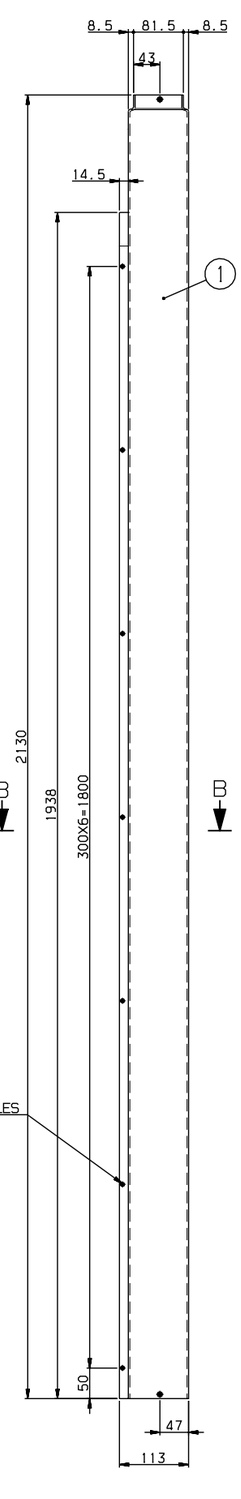

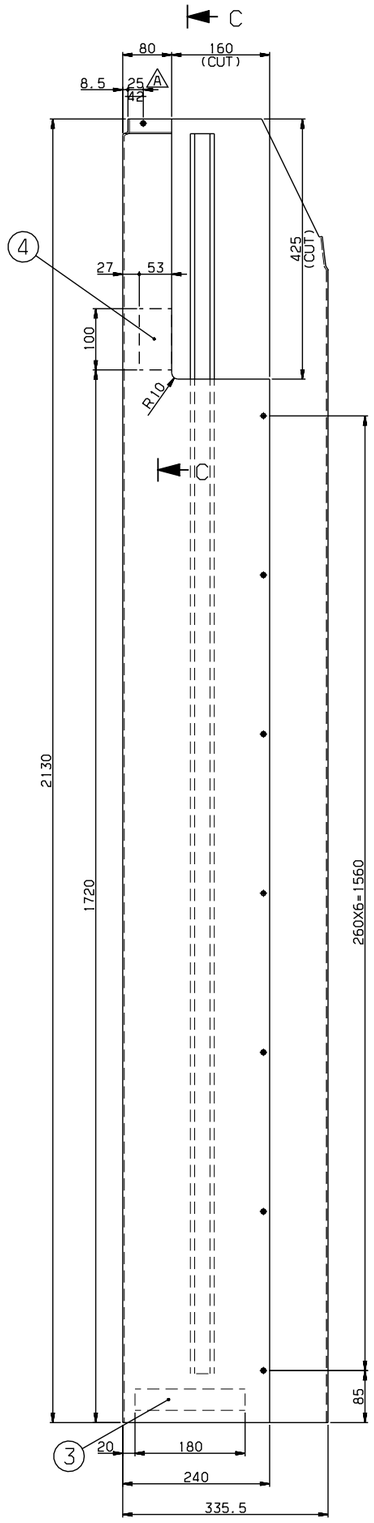

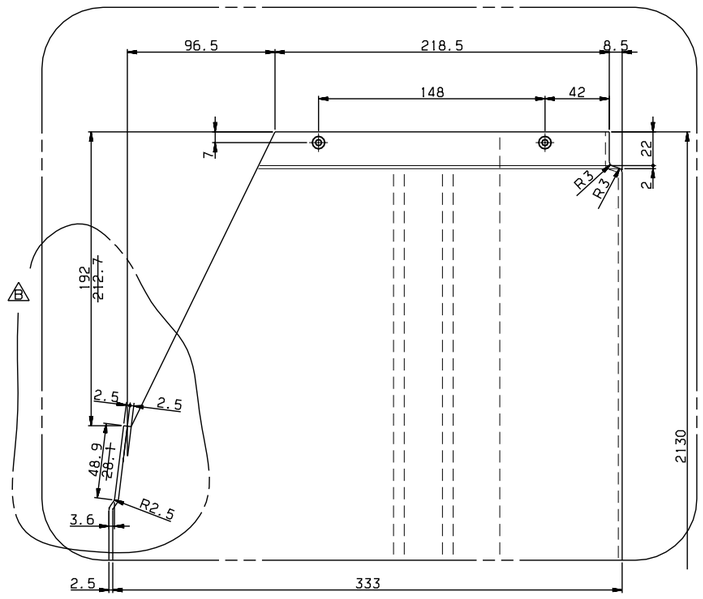

A DETAIL A
SCALE=1/2



ISO VIEW

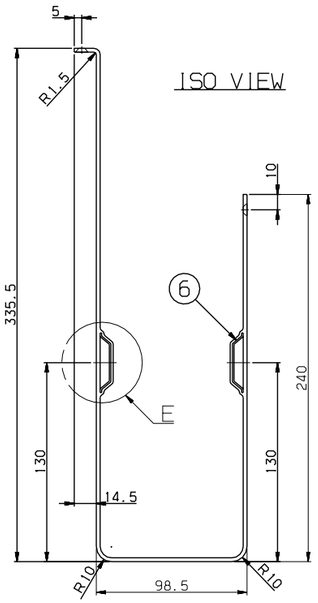

SECTION B-B
SCALE=1/2

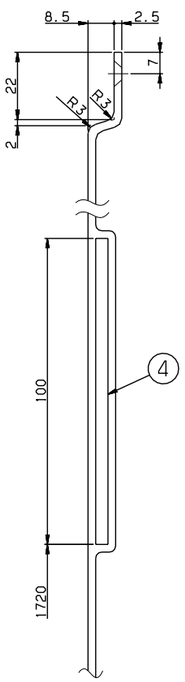

SECTION C-C
SCALE=1/1

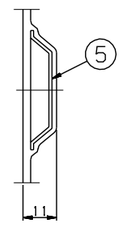

DETAIL E
SCALE=1/1

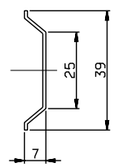

DETAIL #5.6
SCALE 1/1

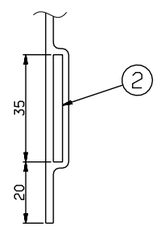

SECTION D-D
SCALE=1/1

NOTE
1. AN INTERIOR PANEL'S COLOR AND SURFACE SHALL BE MANUFACTURED AFTER SAMPLE'S APPROVAL BY CUSTOMER

NO.	PART NO.	DESCRIPTION	MATERIAL	Q'TY	V.T	REMARKS
6	RFA23043AN0-006	STIFFNER	A1050P	1		T1.L=1625
5	RFA23043AN0-005	STIFFNER	A1050P	1		T1.L=2026
4	RFA23043AN0-004	SEAT.TAP	SUS304	1		T4X100X53
3	RFA23043AN0-003	SEAT.TAP	SUS304	1		T3X35X180
2	RFA23043AN0-002	SEAT.TAP	SUS304	1		T3X35X303
1	RFA23043AN0-001	PANEL	FRP	1		T2.5

BX1	2010.07.09	CHANGED DIM.	3D5101-U104	Y.T.KIM	K.B.PARK	J.H.PARK			
AX2	2009.07.01	CHANGED DIM.	3D5101-U055	B.S.YOO	H.S.KIM	H.G.RYU			

기호 MARK	일자 DATE	내용 DETAIL OF REVISION(E.C ZONE)	설변번호 E.C NO.	설계 DGN	검도 CHK	승인 APP
기호 MARK	일자 DATE	내용 DETAIL OF REVISION(E.C ZONE)	설변번호 E.C NO.	설계 DGN	검도 CHK	승인 APP

승인 APP	H.G.RYU 2009.03.13
검도 CHK	H.S.KIM 2009.03.13
설계 DGN	Y.D.KIM 2009.03.12
제도 DRG	S.W.LEE 2009.03.12

재질 MAT'L	ASSY
중량 G.W	
외부공시	MC / VO / CT: B / B / B
SIZE	A1
품명 TITLE	PANEL, SIDE ENTRANCE
도면번호 DRG. NO	RFA23043AN0
MS	
Ver.	00
Rev.	-B
SCALE	1/5
매수 SHEET	1 of 1

3D5101 / RFP- / 난-PRJT / 설변분출 / CATIA

참고용 REF. NO. FPP08419

HYUNDAI Rotem 현대로템주식회사

본 도면은 당사 재산권에 해당하며 무단복사/배포 금지됨. PROPERTY OF ISSUING ENTITY, CANNOT BE DISTRIBUTED OR REPRODUCED WITHOUT AUTHORIZATION.

치수 구분		A	B
치수 PLACE DECIMAL	~ 40	2	4
	~ 30	2	3
	~ 10	1	1.5
	< 3	0.5	1
절삭 CUTTING	~3150	-	7
	~1600	4	5
	~ 800	3	4
	~ 400	2	3
	~ 200	1.5	2
	~ 100	1	1.5

등급 GRADE		A	B
주조 CASTING	주조, 치공용 (±)		
	~ 20M	8	14
	~ 15M	7	12
	~ 12M	6	10
	~ 8M	5	8
	~ 4M	4	6
	~ 2M	3	4
	~ 1M	2	3
	~ 315	1	2
	~ 120	1	2
	~ 30	1	1

등급 GRADE		A	B	C
용접 WELDING	구조물 (±)			
	~ 20M	-	6.0	8.0
	~ 15M	-	5.0	7.0
	~ 12M	-	4.0	6.0
	~ 8M	-	3.0	5.0
	~ 4M	0.8	2.0	4.0
	~ 2M	0.5	1.2	3.0
	~ 1M	0.3	0.8	2.0
	~ 315	0.2	0.5	1.2
	~ 120	0.15	0.3	0.8
	~ 30	0.1	0.2	0.5
	3~6	0.05	0.1	0.2

등급 GRADE		A	B	C
기계 가공 MACHINING	가공시작면 일반공시면 GENERAL TOLERANCE			